思诚资源
www.sczy.com
机床附件提供商

规格

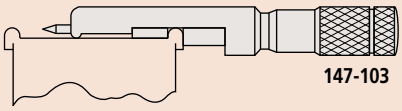

147-103

用于铁罐
(测量深度小于 5mm)

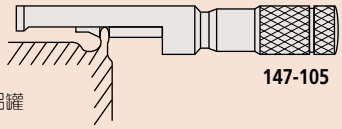

147-105

用于铝罐

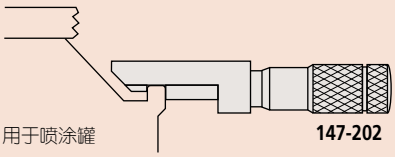

147-202

用于喷涂罐

罐口接缝千分尺
147 系列
CSM

• 可测量罐口接缝的宽度、高度和深度。

147-103

规格

公制型

货号	测量范围	分度值	精度	备注
147-103	0 - 13mm	0.01mm	±3μm	用于铁罐
147-105				用于铝罐
147-202				用于喷涂罐

尺寸

单位 : mm

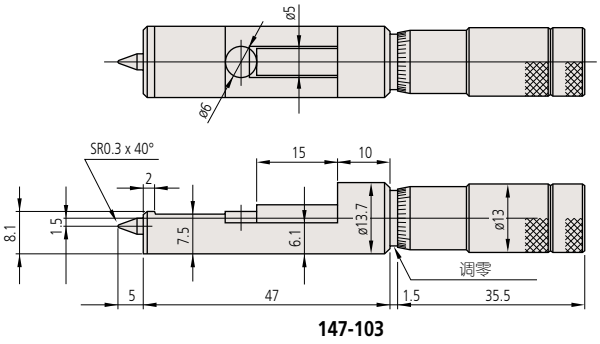

147-103

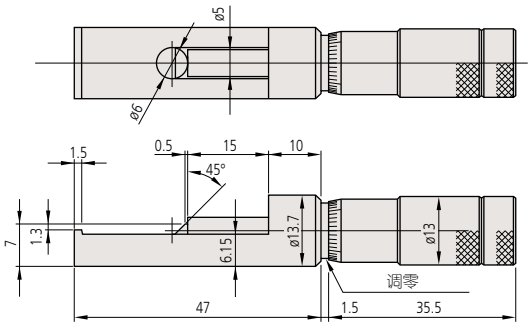

147-105

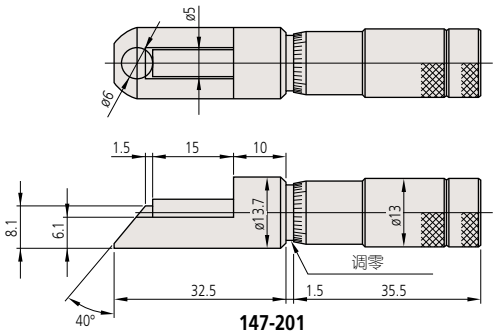

147-201

三丰公司秉承持续创新向客户提供最新技术体验的理念。
因此保留对产品的技术规格进行变更的权利。规格如有变更，恕不另行通知。

Mitutoyo