思诚资源 www.sczy.com 机床附件提供商

测微头
152 系列 — 用于 XY 工作台
MHG-XY

- 特殊设计的测微头用于 XY 十字工作台精密进给。
- 测微螺杆端面：硬化平面或硬质合金头球面（硬度大于 HRA90），磨光表面。

152-390

B

规格

公制型

货号	测量范围	分度值	精度	轴套外径	轴套	螺距	分度特征
152-390	0 - 25mm	0.005mm	±2μm	18mm	直柄型	1mm	用于 X 轴，双向刻度
152-389							
152-402		0.001mm 游标分度值					用于 X 轴，带游标
152-401							

尺寸和重量

单位：mm

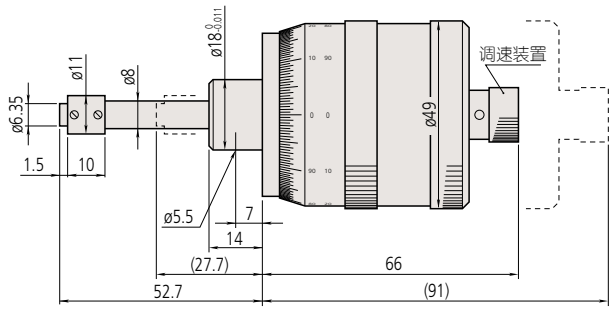

152-390　　重量：270g

No.152-389

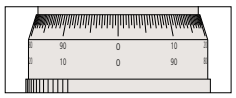

- 在测微螺杆位置不变下，套管可旋转到更理想的读数位置。

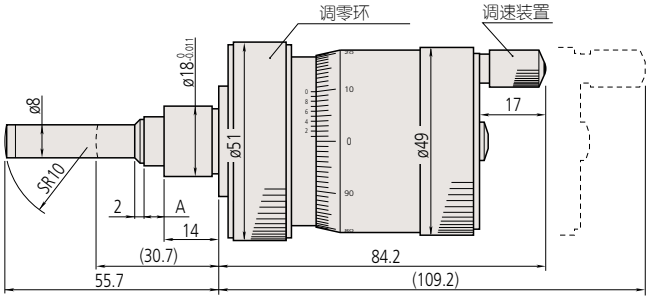

A 的长度：0 - 6　A =6 上图中。

152-402　　重量：460g

No.152-401

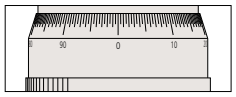

- 调零环使测微螺杆移动，而微分筒位置不会变化，轻松进行调零设置。

（ ）: 测微螺杆完全缩进时

三丰公司秉承持续创新向客户提供最新技术体验的理念。
因此保留对产品的技术规格进行变更的权利。规格如有变更，恕不另行通知。